FICHE TECHNIQUE
Delt press Training

05 24 84 77 27
contact@freetness.fr
freetness.fr



- **Age minimum :** 14 ans
- **Taille minimum :** 1,40m
- **Hauteur de chute libre :** 45cm
- **Exigences relatives à la finition du sol sous le module :**

Béton, enrobé & stabilisé	Terreau naturel	Sol engazonné	Copeaux de bois*	Gravier*	Sable*	Sol souple*	Dalle amortissante*	Gazon synthétique*
✓	✓	✓	✓	✓	✓	✓	✓	✓

**selon la norme EN 16630*

Note : nous déconseillons les finitions de sol en sable ou en gravier qui sont susceptibles de réduire la tenue de la peinture et du traitement.

SURFACE UTILE : 19M²
avec zone d'impact comprise norme EN 16630

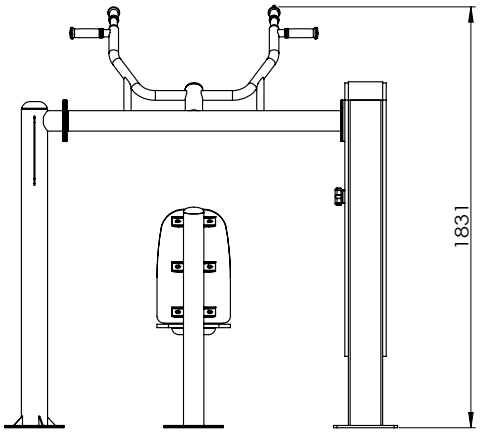

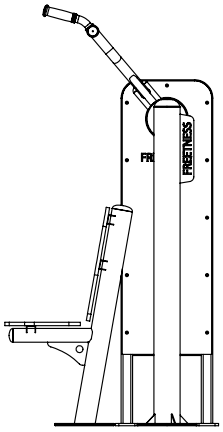

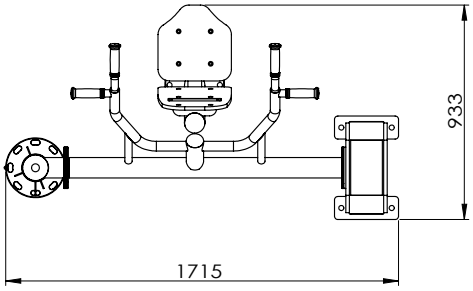

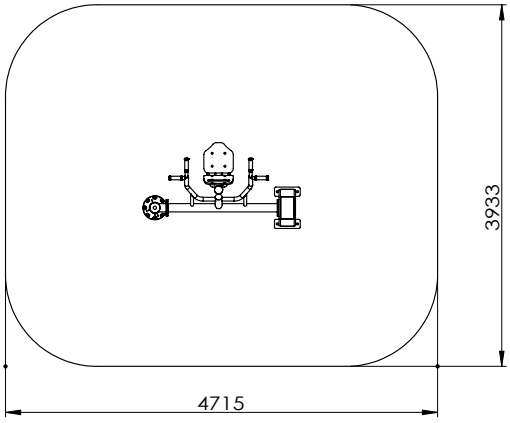

MATÉRIEL NÉCESSAIRE



Petite pelleteuse ou pelle



Pioche



Niveau



Cordeau



Clé 5 pans fournie
(sauf gamme Fitness)



Etais, madrier...



1 à 2 personnes



1 élément de mesure



Bétonnière ou toupie
Dosage béton : 350kg/m³

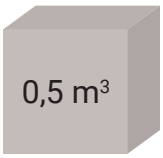

Volume de béton utile

SURFACE LIBRE

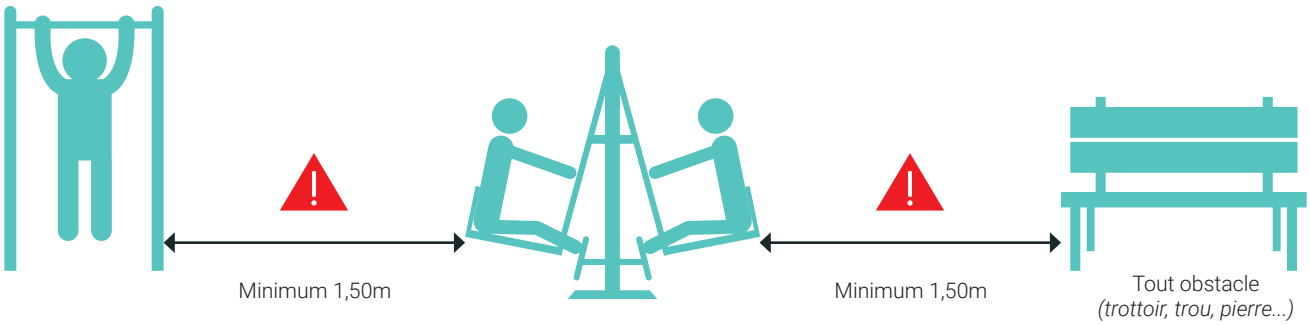

Espace minimum requis entre chaque appareil et/ou obstacle selon norme EN 16630. Attention, prenez en compte l'amplitude maximale avec l'appareil déployé pour mesurer votre surface libre.

ATTENTION : le non respect des consignes d'installation et d'entretien des machines Freetness / Damapro entraîne la perte des garanties liées à celles-ci.

Par ailleurs, la réglementation impose au gestionnaire des équipements :

- d'interdire l'accès aux équipements tant que leur installation n'est pas définitive et sécurisée ainsi qu'en cas de maintenance ou de défaut constaté.
- de s'assurer du bon fonctionnement et de la stabilité des appareils par des vérifications à intervalles réguliers comme définies dans notre fiche de contrôle.

Les dimensions sont données à titre indicatif uniquement et peuvent être amenées à changer. Il convient d'attendre de recevoir votre appareil avant de réaliser votre plan d'implantation.

PLAN DE FONDATIONS

Nature du sol :
Les machines de sport Freetness doivent être implantées sur un terrain plat et stable.
Pour la finition de sol, se référer à la norme EN 16630 : 2015.

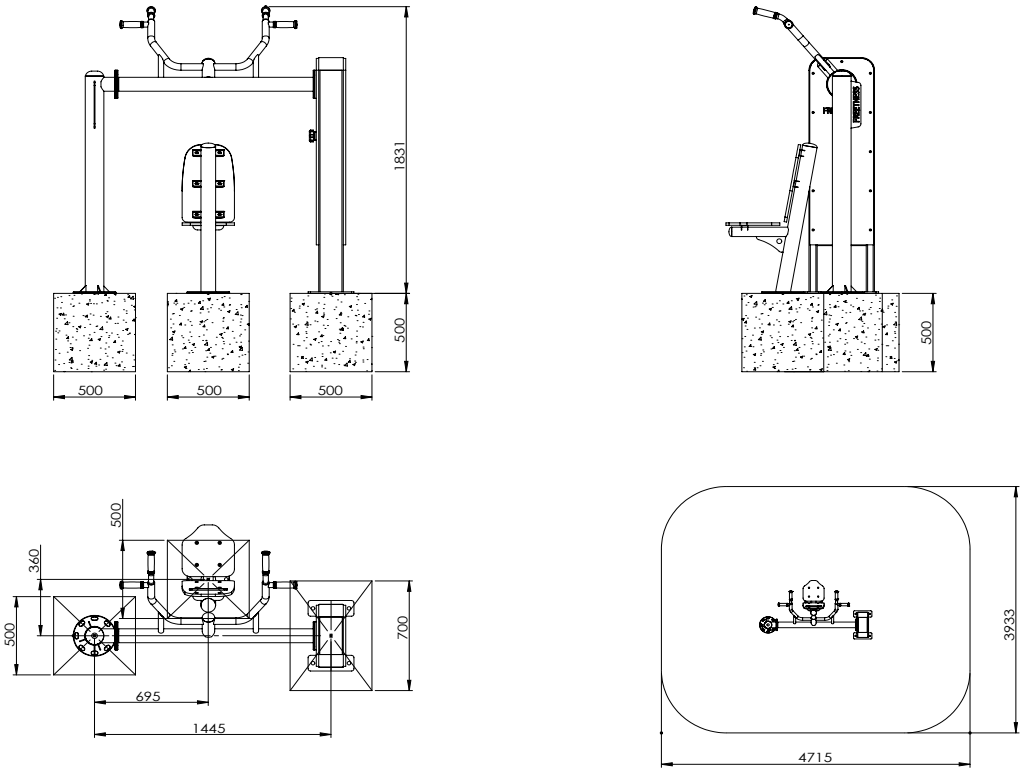

Les dimensions et méthodes indiquées dans cette fiche technique ne sont valables que pour une pose en pleine terre hors finition de sol ou ajout de copeaux, graviers ou sable. Pour tout autre type de pose, nous consulter.

FONDATIONS (chevillage)

Le béton doit être dosé à 350kg/m^3, la surface doit être plane pour accueillir la platine et les goujons à expansion. En tout état de cause, Freetness ne peut être tenu responsable d'un problème lié au support existant et il convient à l'exploitant de s'assurer de la possibilité d'utiliser une dalle béton déjà existante. Une fois les chevilles en place, refermez les caches écrous inox fournis afin de ne laisser aucune visserie apparente pour une parfaite conformité à la norme.

Percer la dalle avec un forêt béton de diamètre 14mm.

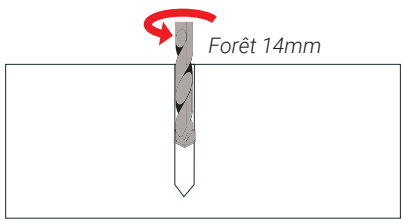

Insérer la cheville à expansion dans le trou en laissant suffisamment d'espace sur le filetage pour la platine (mesurer avant si nécessaire).

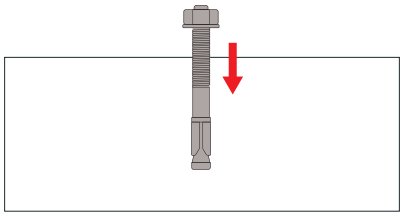

Retirer l'écrou et la rondelle. Placer la platine de l'appareil et serrer suffisamment l'écrou.

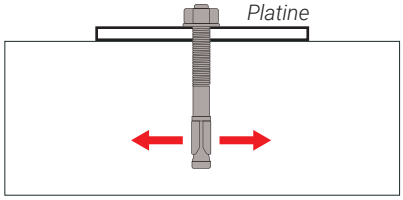

ENTRETIEN STRUCTURE

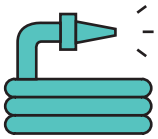

Nettoyage
Pour nettoyer vos machines, ne pas utiliser de produits de nettoyage autre que de l'eau savonneuse.



Usage
L'utilisation des équipements est sous l'entière responsabilité des pratiquants, il est donc indispensable que le panneau, comportant les mises en garde et consignes à respecter fixé sur chaque machine, soit parfaitement lisible par l'utilisateur.

Les machines doivent être utilisées exclusivement selon les mouvements pour lesquelles elles sont conçues (comme affiché sur les panneaux). Toute autre utilisation détournée de la machine est proscrite et entraînerait l'annulation des garanties.

Rappel : les équipements sont accessibles à tous dès 1m40.



Rodage
Durant les premières semaines d'utilisation vérifiez régulièrement les différents serrages de l'appareil.



Contrôle
Utilisez la grille de contrôle fournie avec chaque appareil pour assurer un bon suivi et une réactivité optimale en cas d'anomalie.



Pièces de rechange
Toutes les pièces de rechange doivent être conformes aux spécifications du fabricant.

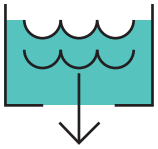

Orifice de drainage
Le cas échéant, vérifiez fréquemment que les orifices de drainage restent libres de toute obstruction.

GRILLE DE CONTRÔLE PÉRIODIQUE DES MACHINES
Delt press Training

Nom du contrôleur :		date :		date :		date :		date :		date :		date :	
Fréquence	Points de contrôle	✓	X	✓	X	✓	X	✓	X	✓	X	✓	X
Hebdomadaire	Contrôle visuel structure												
	Propreté de l'aire de sécurité												
	Examen visuel de la surface												
	Vandalisme												
Trimestrielle *(reprendre tous les points de contrôle hebdomadaires en plus)*	Stabilité du module												
	Fondations												
	Pièces manquantes												
	Pièces cassées												
	Usure des panneaux d'info												
	Moisissure												
	Arrêtes vives												
	Fissures, fentes												
	Prise de jeu												
	Visserie cache écrou												
Annuelle *(reprendre tous les points de contrôle)*	Corrosion												
	Etat des roulements												
	Sûreté de l'ensemble												
Remarques													